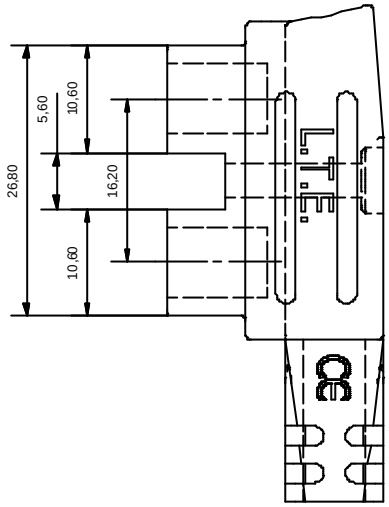

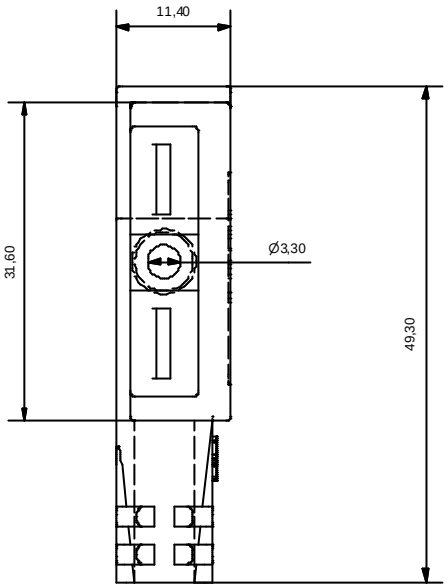

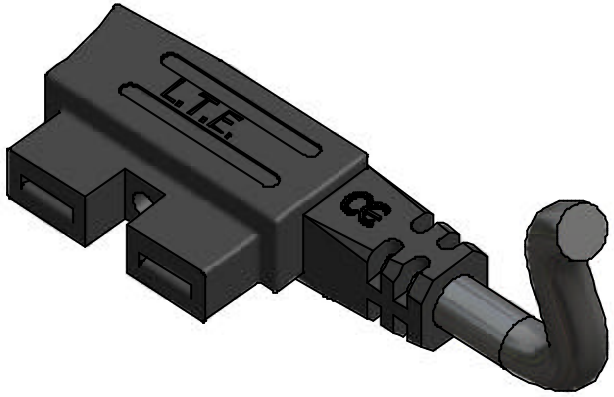

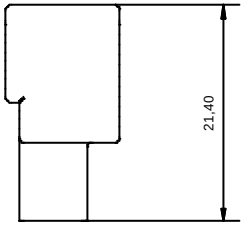

L.T.E. srl La Tecno Eletric
Via Dell'Artigianato 15/17 - 26029 SONCINO (CR)
Tel. 0374 84564 - Fax 0374 84971
E-MAIL : ufficiotecnico@lte.it

PROGETTO: 00E	FOGLIO
CLIENTE:	1
TITOLO: CONNETTTORE BIPOLARE PER BOBINE	
DIS: Grazioli DATA:	

NON E' PERMESSO COMUNICARE A TERZI O RIPRODURRE QUESTO DOCUMENTO NE' UTILIZZARE IL CONTENUTO O RENDERLO COMUNQUE NOTO A TERZI SENZA LA NOSTRA AUTORIZZAZIONE ESPRESSA. OGNI INFRAZIONE COMPORTA IL RISARCIMENTO DEI DANNI SUBITI. E' FATTA RISERVA DI TUTTI I DIRITTI DERIVANTI DA BREVETTI O MODELLI.